OSAZENÍ PRŮBĚŽNÉ ŠACHTY

ŘEZ A–A

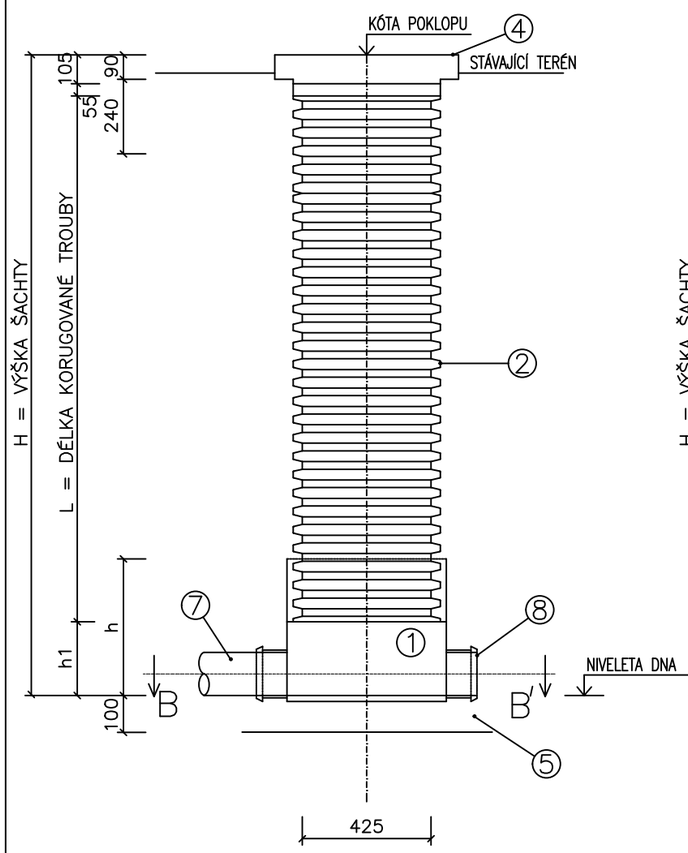

OSAZENÍ JAKO SPÁDIŠTĚ

ŘEZ A–'A

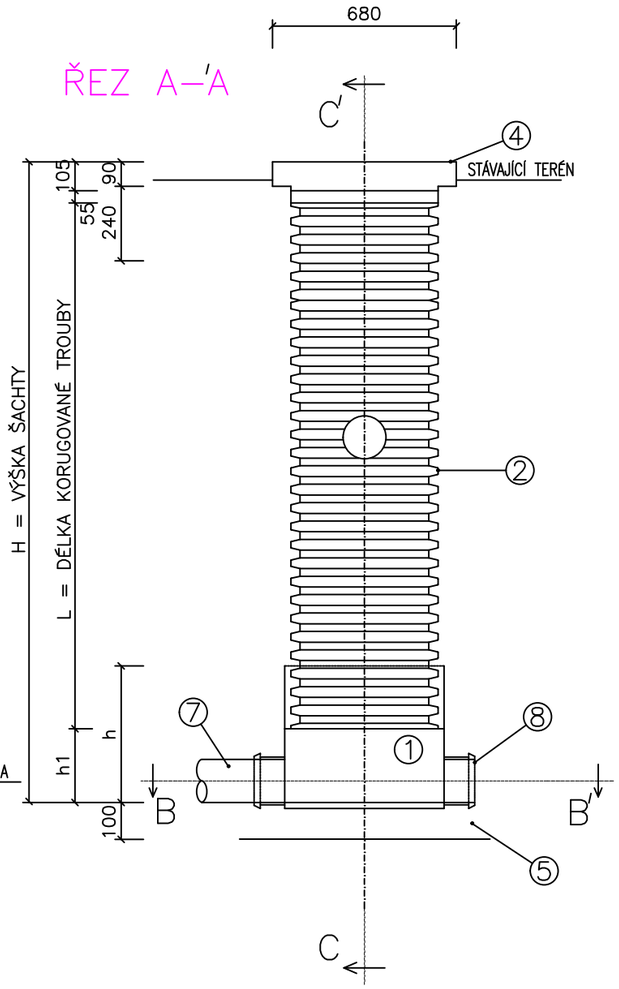

ŘEZ 'C–C

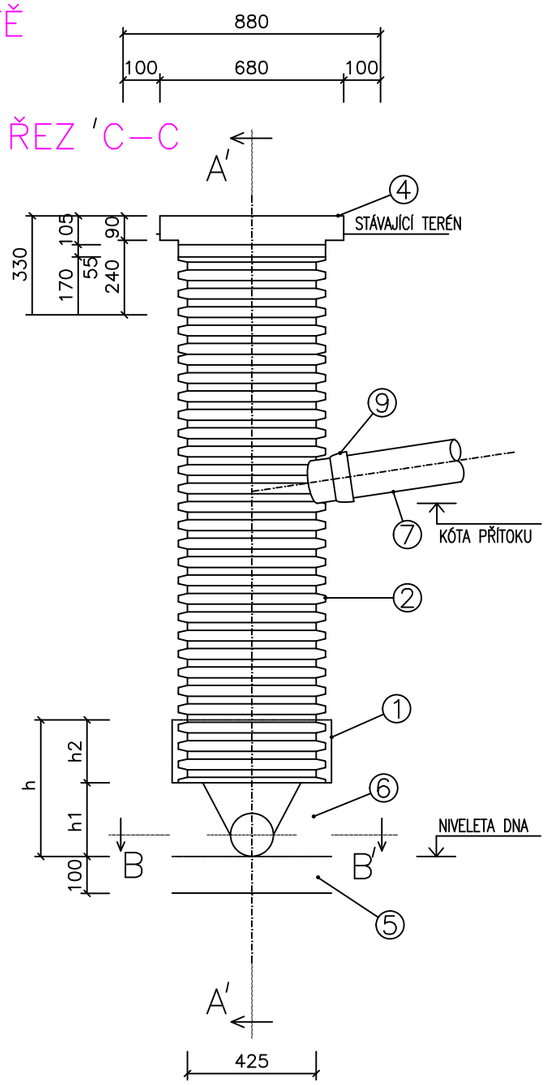

ŘEZ B–B'

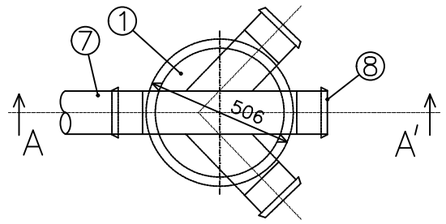

ŘEZ B–B'

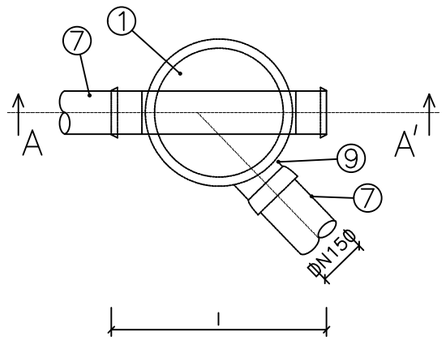

LEGENDA

1 ŠACHTOVÉ DNO z PP
2 ŠACHTOVÁ KORUGOVANÁ TROUBA DN 425mm
4 LITINOVÝ POKLOP A15–D400
5 PÍSKOVÝ PODSYP
6 PÍSKOVÝ OBSYP
7 TROUBA PVC DN150(200) délky 200mm
8 ZASLEPENÍ PŘÍTOKOVÉHO HRDLA ZÁTKOU KGM150(200)
9 SPOJKA "IN–SITU" Dy160mm

SVODNÉ POTRUBÍ SPLAŠKOVÉ KANALIZACE BUDE ZHOTOVENO Z PLASTOVÝCH TRUB PVCKG SPOJOVANÝCH PRYŽOVÝMI KROUŽKY. V PŘÍPADĚ VÝSKYTU PODZEMNÍ VODY JE NUTNÉ PŘÍJMOUT BEZPEČNOSTNÍ OPATŘENÍ A POSOUZENÍ GEOLOGEM / HYDROGEOLOGEM NA MÍSTĚ STAVBY. ČISTÍCÍ KUSY, ZÁPACHOVÉ UZÁVĚRKY A PŘIVZDUŠŇOVACÍ VENTILY BUDOU PŘÍSTUPNÉ K ÚDRŽBĚ A REVIZI.
TRASY POTRUBÍ JSOU POUZE ORIENTAČNÍ, PŘI REALIZACI JE NUTNÁ KOORDINACE S OSTATNÍMI PROFESEMI. PROSTUPY NOSNÝMI PRVKY JE NUTNÉ KONZULTOVAT SE STATIKEM. PROSTUPY POŽÁRNÍMI ÚSEKY JE NUTNÉ VYBAVIT PROTIPOŽÁRNÍM OPATŘENÍM DLE PBŘ. MONTÁŽ POTRUBÍ BUDE PROVEDENA DLE PŘEDPISŮ VÝROBCE A DLE PLATNÉ LEGISLATIVY.
DOKUMENTACE SLOUŽÍ POUZE PRO POTŘEBY STAVEBNÍHO POVOLENÍ, NIKOLI PRO PROVEDENÍ STAVBY!!!!

Tato dokumentace je duševním vlastnictvím **studio AEIOU s.r.o.**, zastoupené Ing. arch. Janem Vojtíškem a Ing. Jakubem Staníkem, chráněná platnými zákony. Má povahu duševního vlastnictví dle Zákona č. 121/2000Sb, o právu autorském a o právech souvisejících s právem autorským (autorský zákon) ve znění všech pozdějších zákonů včetně zákonu o obchodních korporacích.

studio AEIOU s.r.o.
Husova 13
602 00 Brno
info@aeiou.cz
www.aeiou.cz

AUTOR NÁVRHU	VEDOUCÍ PROJEKTU	HLAVNÍ PROJEKTANT	VYPRACOVAL
ING.ARCH. JAN VOJTÍŠEK	ING.ARCH. JAN VOJTÍŠEK	ING. JAKUB STANÍK	ING. ZDENEK VANĚRKA
ING. JAKUB STANÍK	ING. JAKUB STANÍK		

INVESTOR: MĚSTO BLANSKO, NÁM. SVOBODY 32/3, 678 01 BLANSKO
MÍSTO STAVBY: ZÁMEK 1, 678 01 BLANSKO
parc. č. 31/1, 1747, st.36/1, st. 35/6, st. 35/5, k.ú. Blansko

AKCE
PROSTORY EXPOZICE A DEPOZITÁŘ MĚŘÍCÍ TECHNIKY
MUZEUM BLANENSKA, P.O. - ZÁMEK 1, BLANSKO
DOKUMENTACE PRO VYDÁNÍ SPOLEČNÉHO POVOLENÍ
SO 04 - SPLAŠKOVÁ KANALIZACE

Č.ZAKÁZKY 23Zak01
ČÁST SO 04
FORMÁT 2xA4
DATUM 03/2023
STUPEŇ DUR+DSP
ČÁST PD SO 04

REVIZNÍ ŠACHTA Ø425

SO 04_03